

SALICE

Pacta

bisagra para puertas abatibles con apertura hacia abajo

SPA



Pacta

FLAWLESS OPENING,EVERY DROP.

Compacidad y funcionalidad para puertas

Diseño compacto, altas prestaciones

- Bisagra autoportante, compacta y esencial, diseñada para puertas abatibles.
- Diseño limpio y lineal gracias a la ausencia de elementos de soporte externos.
- Tapa embellecedora disponible en distintos acabados para integrarse con el estilo del mueble.
- Tapa a juego también para la versión con bisagra central en puertas de gran tamaño.

Instalación rápida y funcional

- Fijación rápida de la puerta mediante bases longitudinales de enganche rápido.
- Regulación directa en tres direcciones para un alineamiento preciso.
- Desacelerador integrado que acompaña suavemente la puerta hasta la apertura completa.
- Fiabilidad certificada por el ensayo de carga vertical según EN 15828:2010, Nivel 3.
- Bisagra central regulable, ideal para puertas de madera con ancho superior a 900 mm.

Versatilidad

- Apta para puertas de madera o con marco de aluminio.
- Movimiento de descenso amortiguado.
- Compatible con los sistemas Smove o Push para puertas sin tiradores.



Pacta

Diseño compacto, altas prestaciones

Esencial en las formas y sorprendente en el rendimiento,
Pacta es la bisagra para puertas abatibles que funciona sin cables ni pistones, ofreciendo una estética limpia y una mecánica avanzada.

Durante la apertura, la puerta se mueve con una acción suave y controlada gracias a la desaceleración integrada, hasta formar una superficie perfectamente alineada con la base del mueble.

MOVIE ★ ICONS
CHARLES CHAPLIN
TASCHEN
MOVIE ★ ICONS
TOM CRUISE
TASCHEN
MOVIE ★ ICONS
SIGOURNEY WEAVER
TASCHEN
MOVIE ★ ICONS
JOHN TRAVOLTA
TASCHEN
MOVIE ★ ICONS
AUDREY HEPBURN
TASCHEN
MUSIC ★ ICONS
BOB DYLAN
TASCHEN
MOVIE ★ ICONS
MARLON BRANDO
TASCHEN
MOVIE ★ ICONS
HUGH GRANT
TASCHEN
MOVIE ★ ICONS
ROBERT DE NIRO
TASCHEN
MOVIE ★ ICONS
DENZEL WASHINGTON
TASCHEN
MOVIE ★ ICONS
SEAN CONNERY
TASCHEN
MUSIC ★ ICONS
JOHN LENNON
TASCHEN
MOVIE ★ ICONS
JOHNNY DEPP
TASCHEN

Pacta

Versatilidad

Disponible también en versión Push, Pacta es la elección ideal para soluciones inteligentes y de ahorro de espacio en cocinas, salones, hoteles y habitaciones infantiles.

Con la puerta abierta, puede convertirse en una repisa bar, un pequeño escritorio o una mesa funcional — todo con un único y elegante movimiento.

Pacta puede instalarse tanto en puertas de madera como con perfil de aluminio.

Diseño elegante

Una gama de acabados refinados hace de Pacta la opción perfecta para cualquier entorno, con la fiabilidad propia de los sistemas de alta gama.

Pacta

Bisagra para puertas de madera

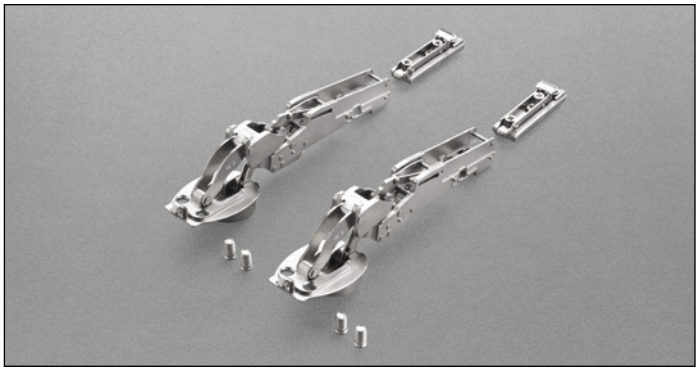

Informaciones técnicas

Bisagra para puertas abatibles con abertura amortiguada. Cierre automático.

Fijación en la base del mueble con base longitudinal en clip automático (BAPGR29/16).
Taladro de la puerta ø35.
Profundidad de la cazoleta 13 mm.
Abertura 90°.
"K" fijo de 4.5 mm.
Disponible también en versión Push para muebles sin tirador.

Pacta se ha testado según la norma UNI EN 15828:2010 Nivel 3 (250N).

Taladros

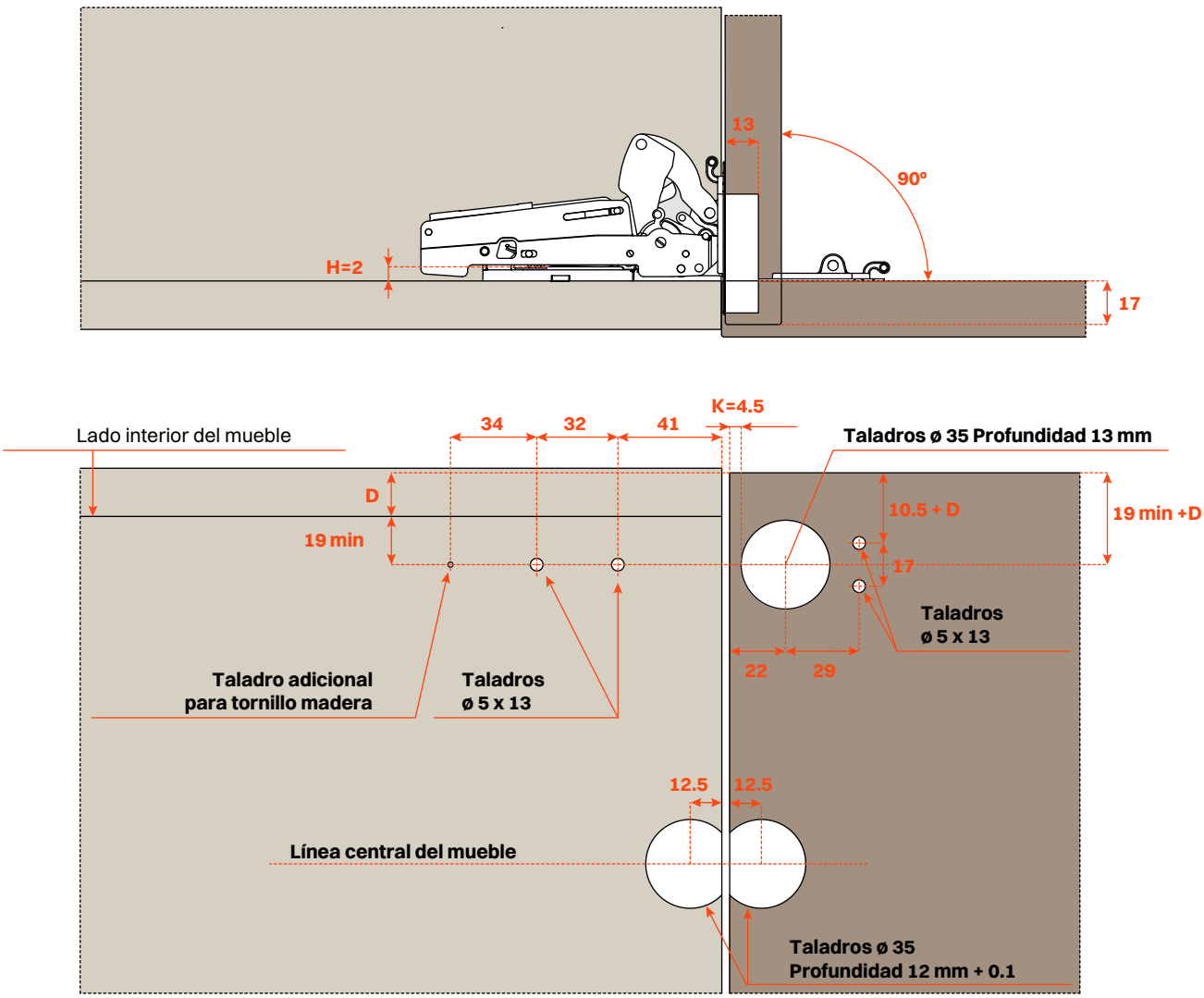

Espacio necesario para la abertura de la puerta

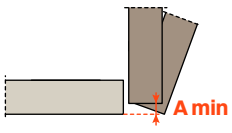

	T=	16	17	18	19	20	21	22	23	24	25	26	27	28
K=4.5	A=	1.3	2.1	3	3.9	4.8	5.7	6.6	7.5	8.5	9.4	10.4	11.3	12.3

Bisagra para puertas con marco de aluminio

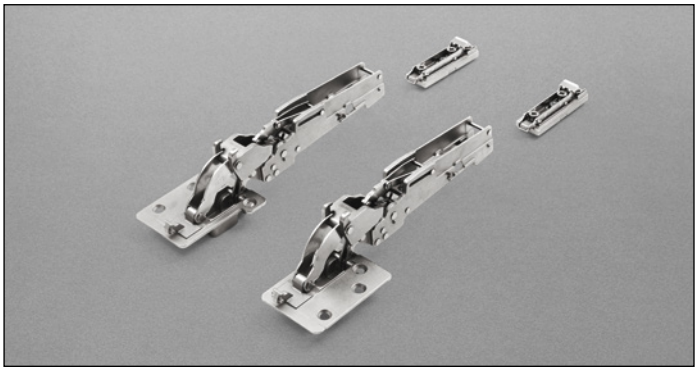

Informaciones técnicas

Bisagra para puertas abatibles con abertura amortiguada. Cierre automático.

Fijación en la base del mueble con base longitudinal en clip automático (BAPGR29/16).
Profundidad de la cazoleta 12 mm.
Abertura 90°.
"K" fijo de 4.5 mm.
Disponible también en versión Push para muebles sin tirador.

Taladros

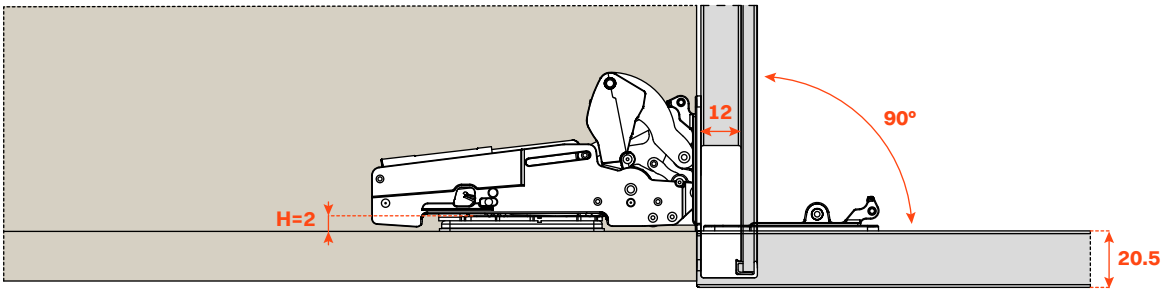

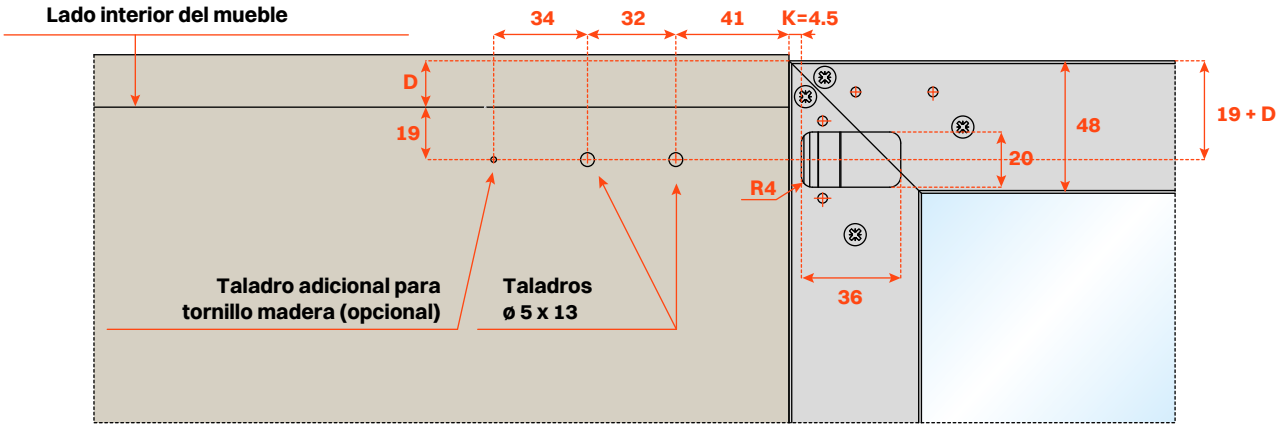

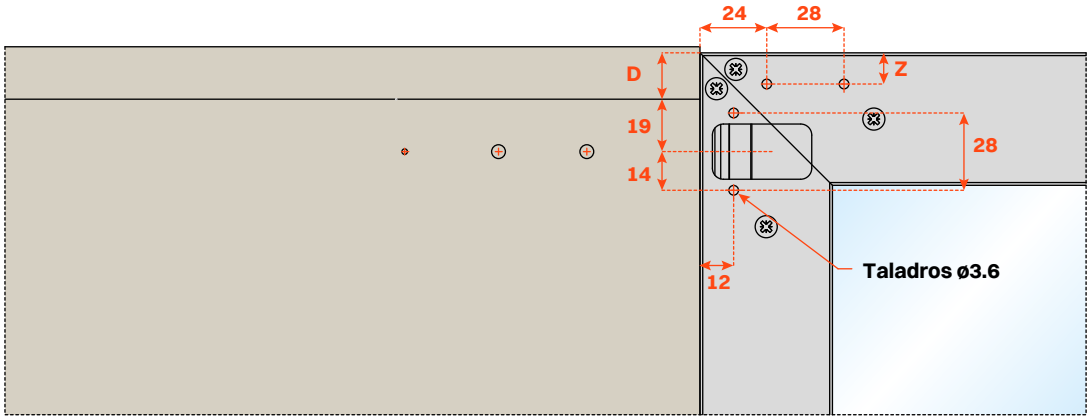

Fijar la base al mueble

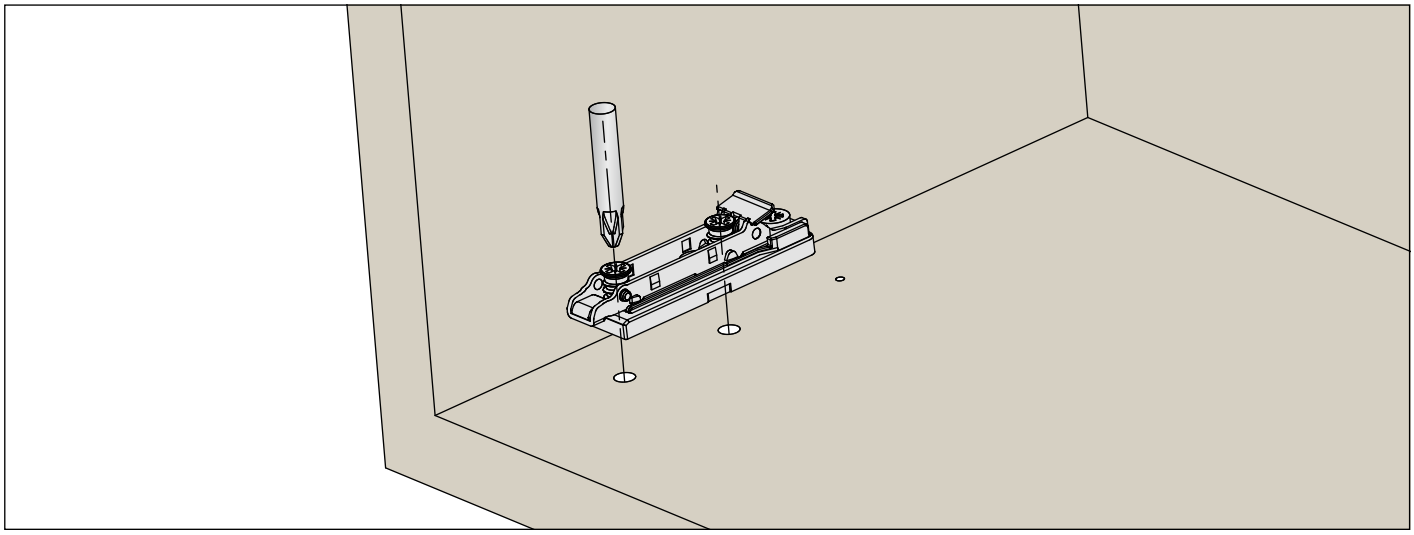

Fijar las cazoletas a la puerta

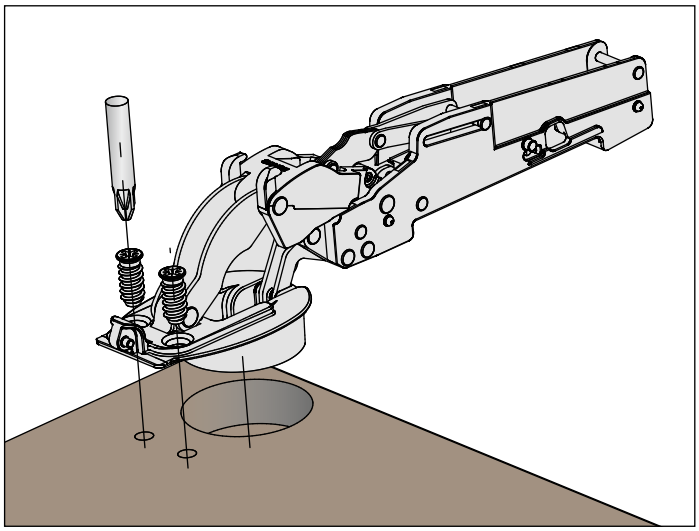

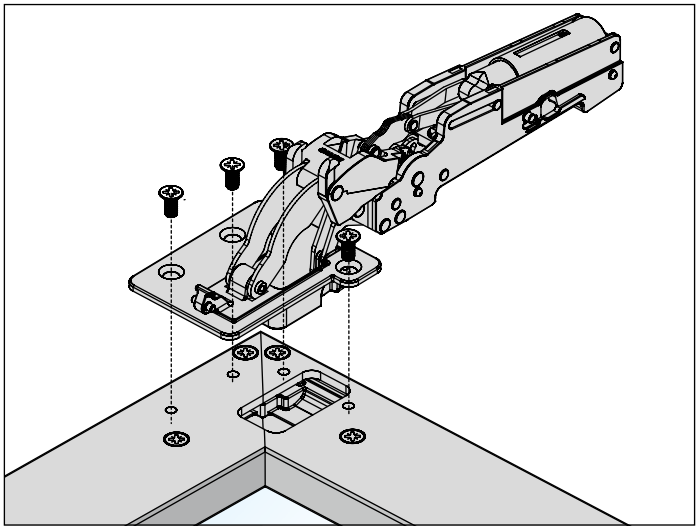

Enganchar el sistema a las bases

Insertar el sistema en las ranuras de las bases apropiadas con una ligera presión. No requiere el uso de utensilios.

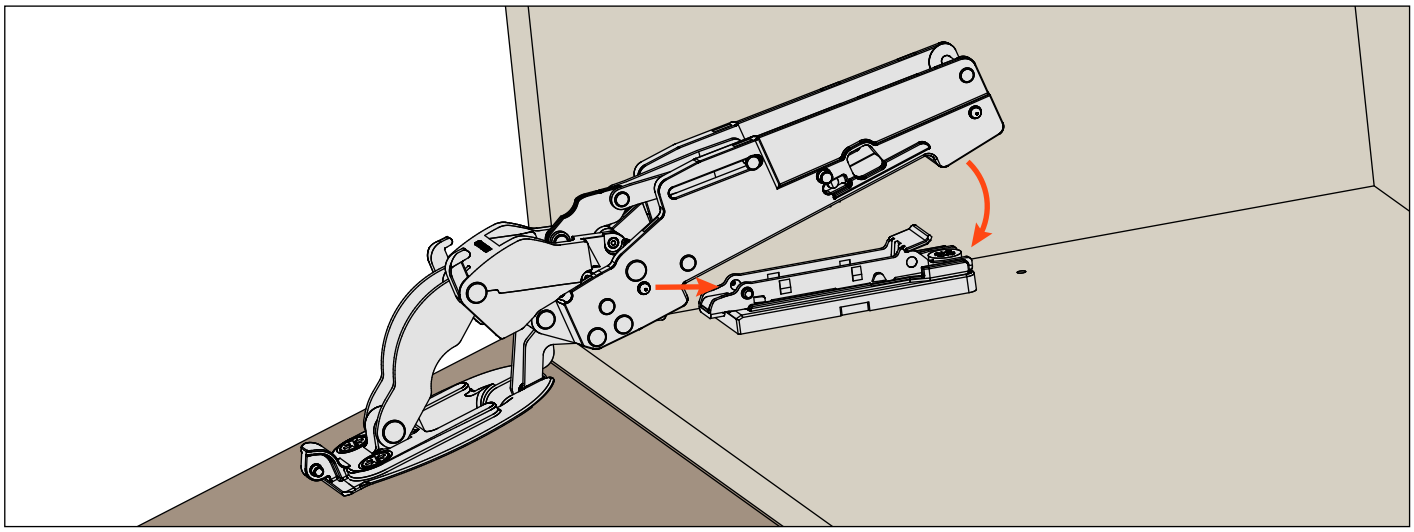

Regulaciones

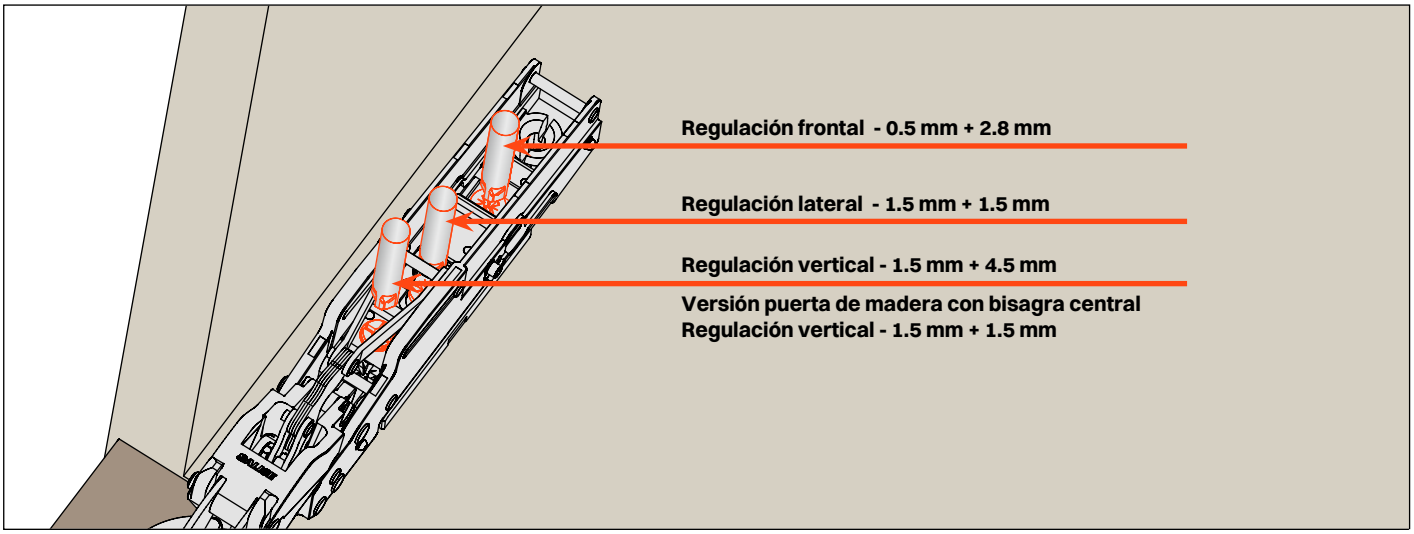

Atornillar el tornillo de seguridad

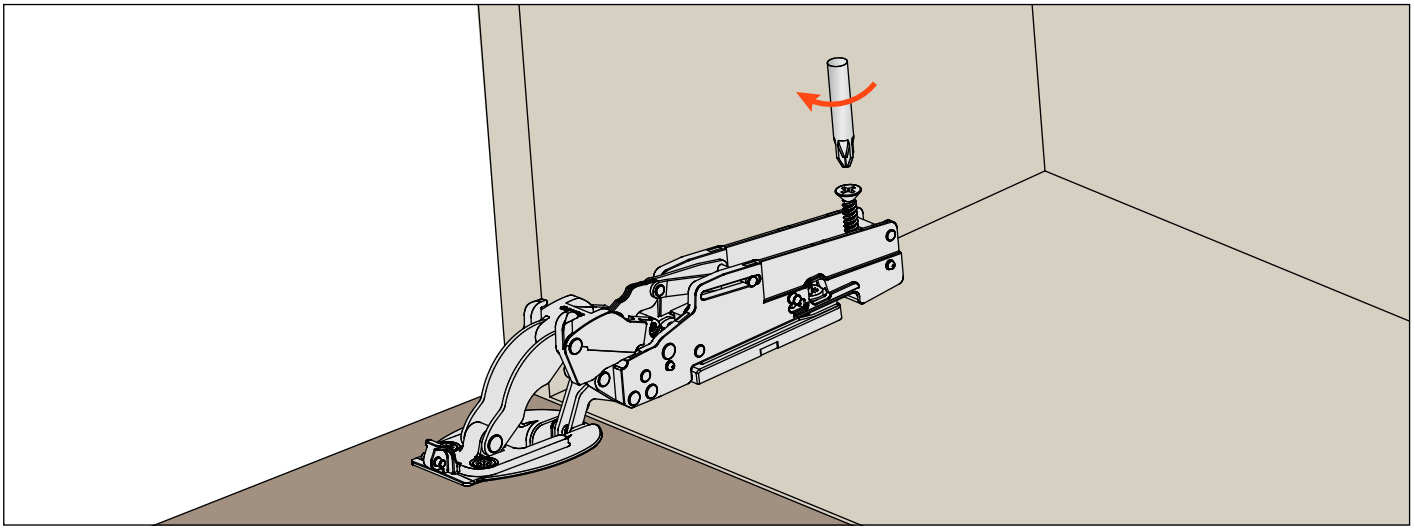

Inserción del Smove

Insertar el Smove enganchando la parte anterior en la ranura apropiada. No requiere el uso de utensilios.

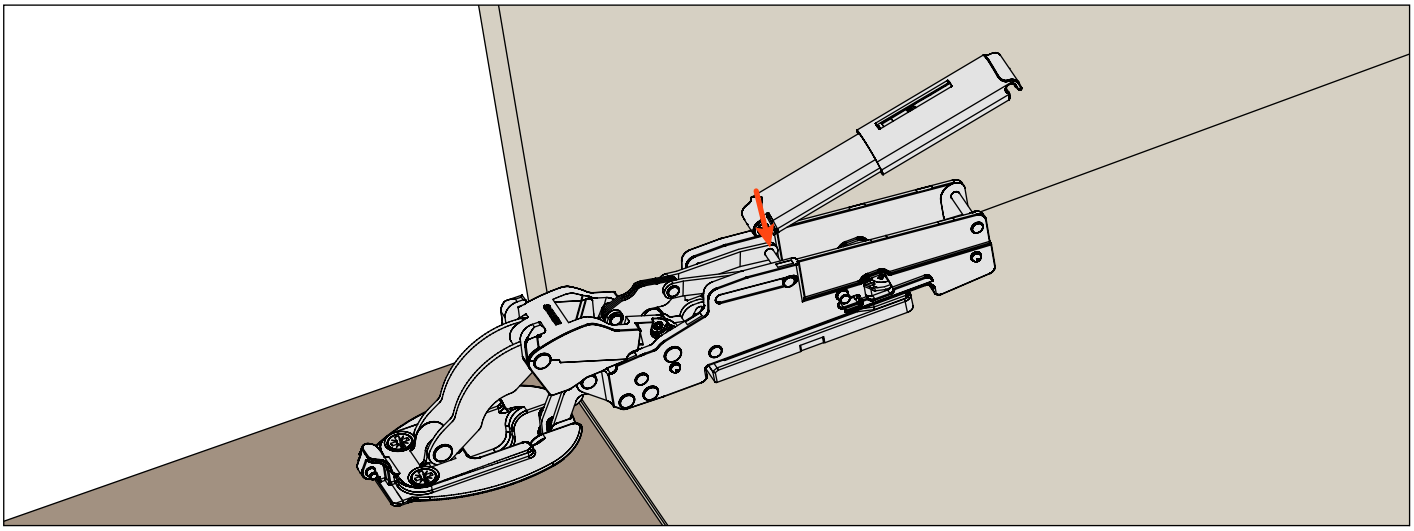

Para enganchar la parte posterior del Smove, cerrar ligeramente la puerta y apretar sobre el Smove. No requiere el uso de utensilios.

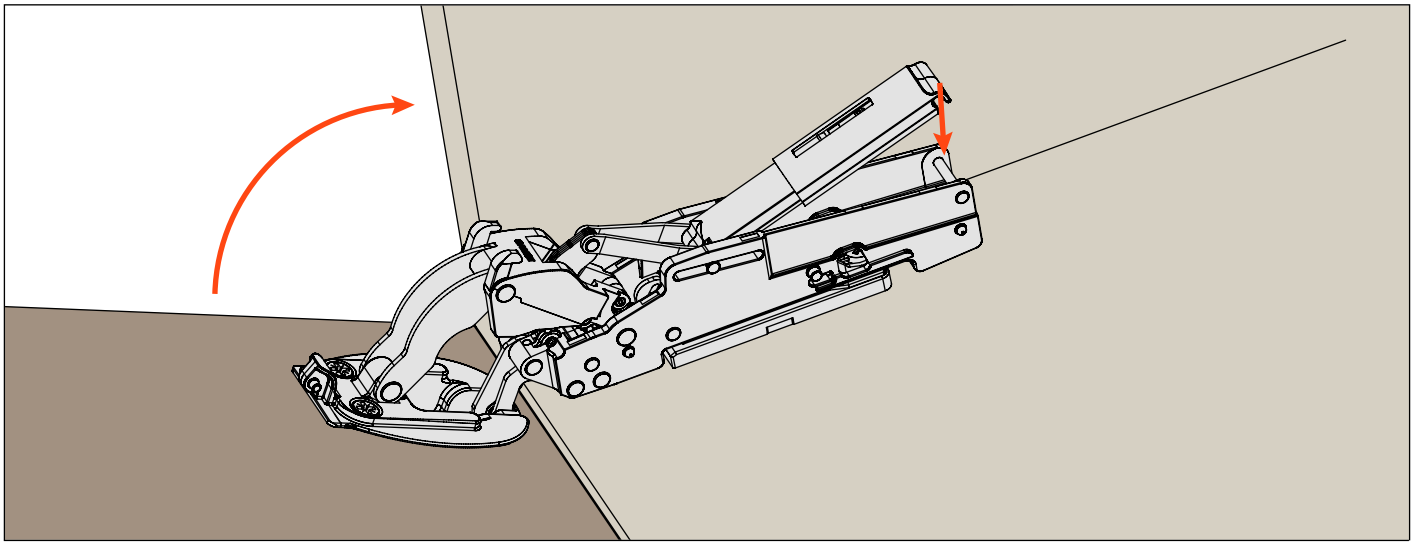

Aplicación de la tapa de cobertura

Aplicar primero la tapa de cobertura sobre el brazo del sistema y después la tapa de cobertura sobre la cazoleta.

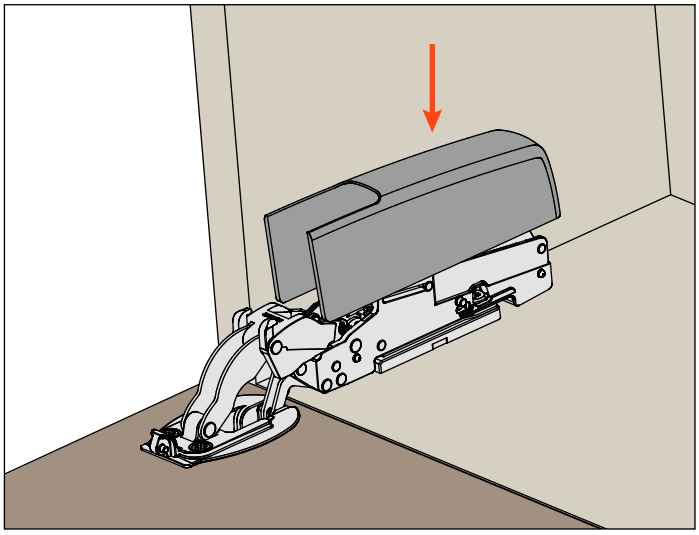

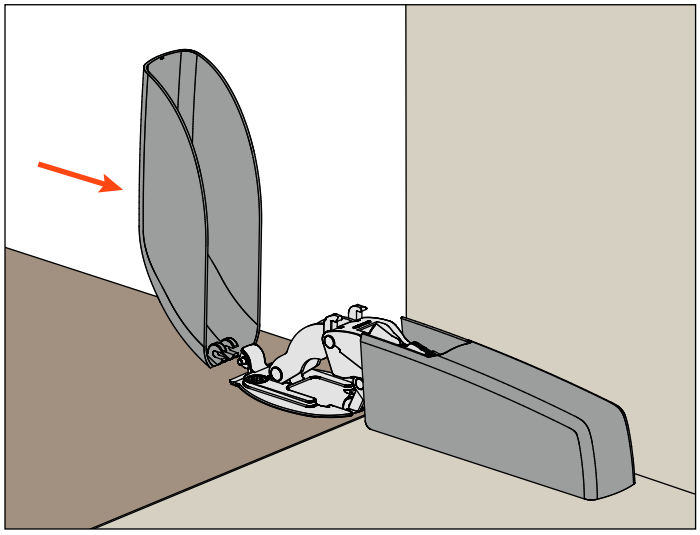

Dimensiones

Puerta de madera

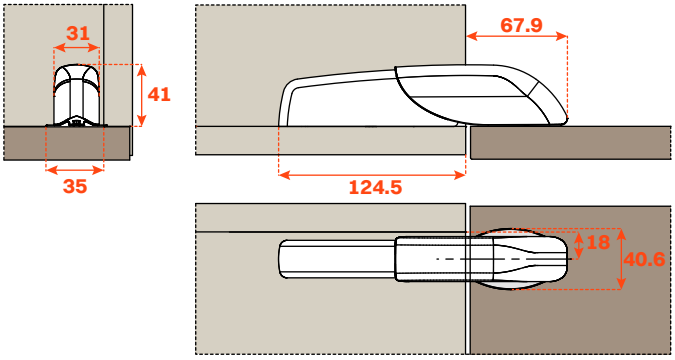

Puerta con marco de aluminio

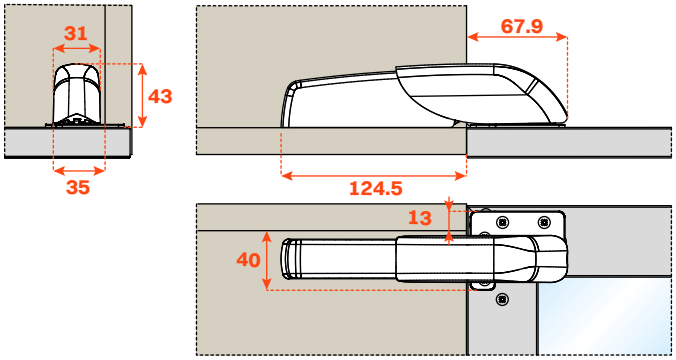

Instrucciones de montaje de la bisagra central solo para puertas de madera

Aplicación bisagra central
Se aconseja la bisagra central para muebles de ancho superior a 900 mm. Aplicar la tapa de cobertura sobre la bisagra según el diseño y después atornillarla al mueble.

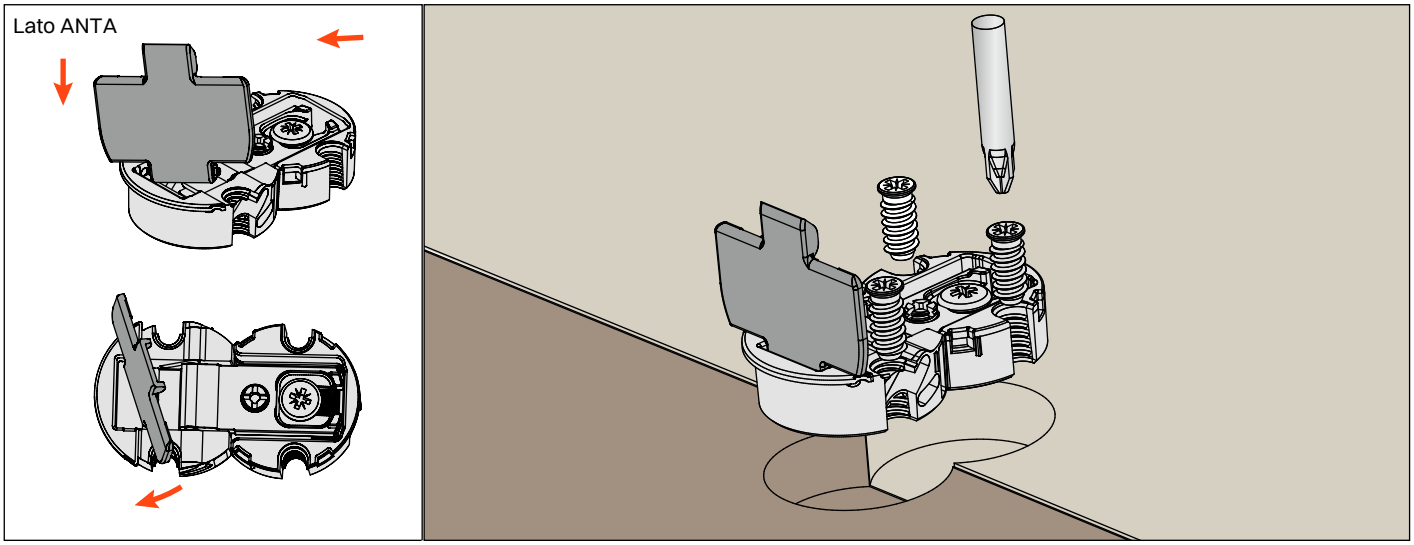

Después de fijar la bisagra, realizar las regulaciones necesarias.

Aplicar la tapa de cobertura del lado mueble

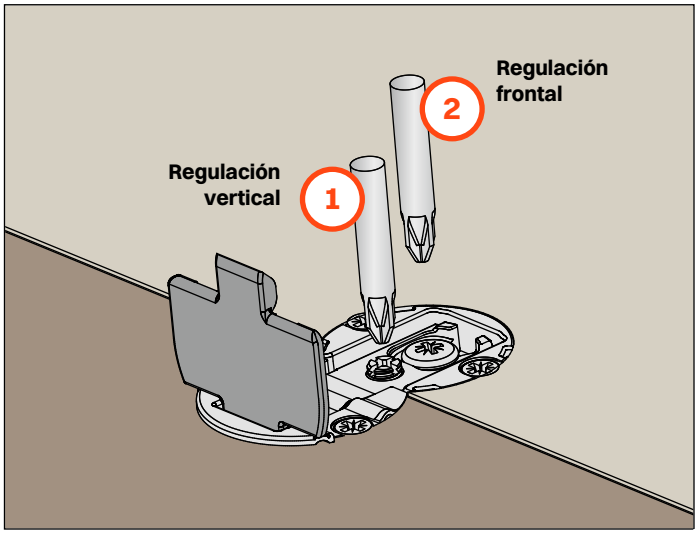

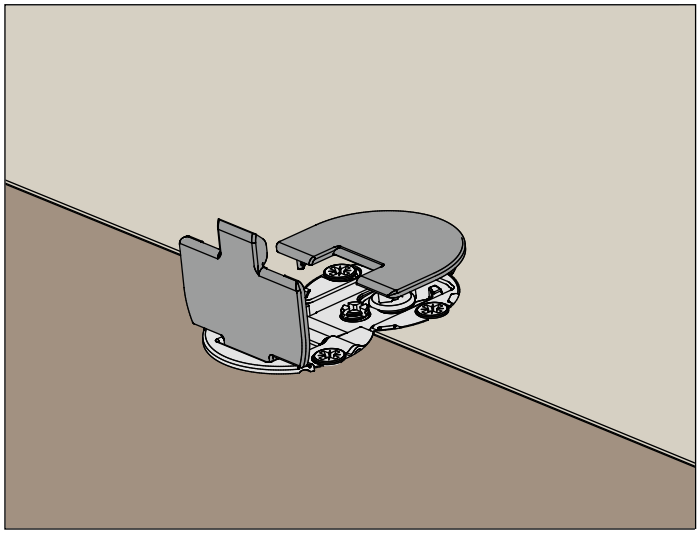

Vista general de las bisagras montadas.

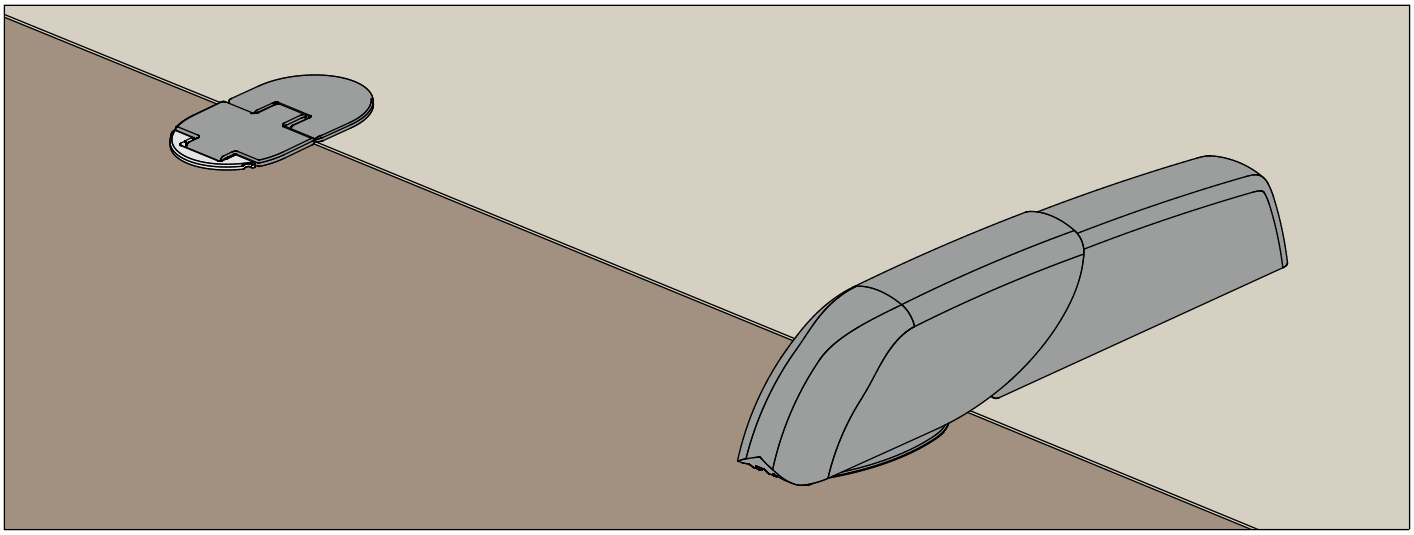

Quitar la tapa de cobertura

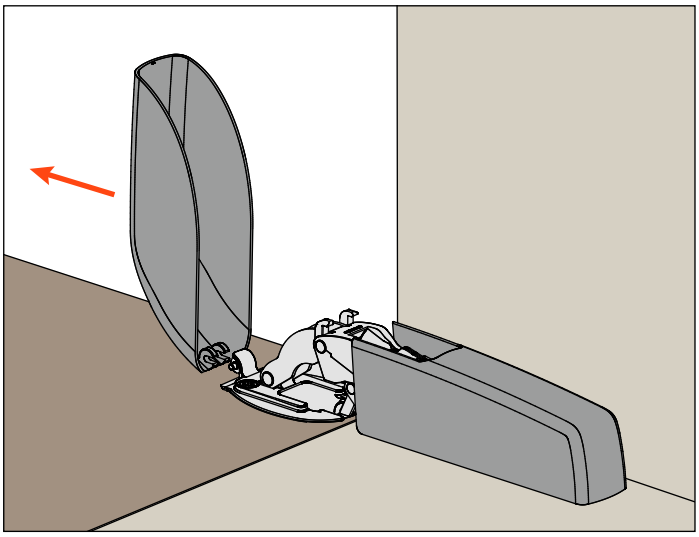

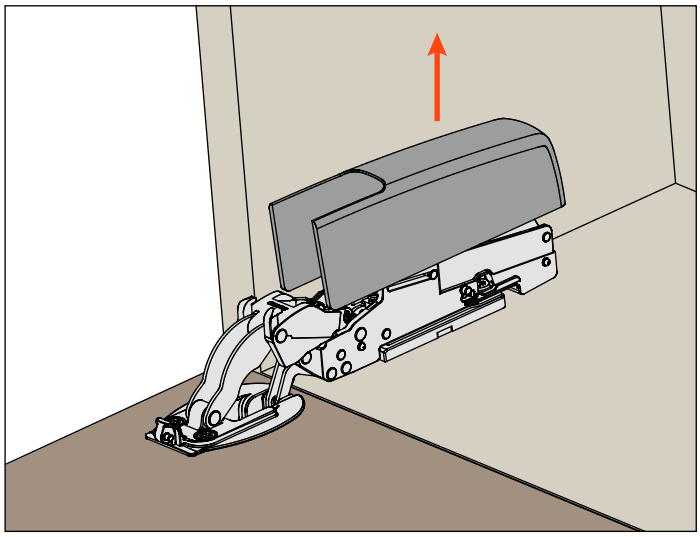

Desmontaje del Smove

Cerrar ligeramente la puerta y desenganchar la parte posterior del Smove, haciendo palanca mediante un destornillador.

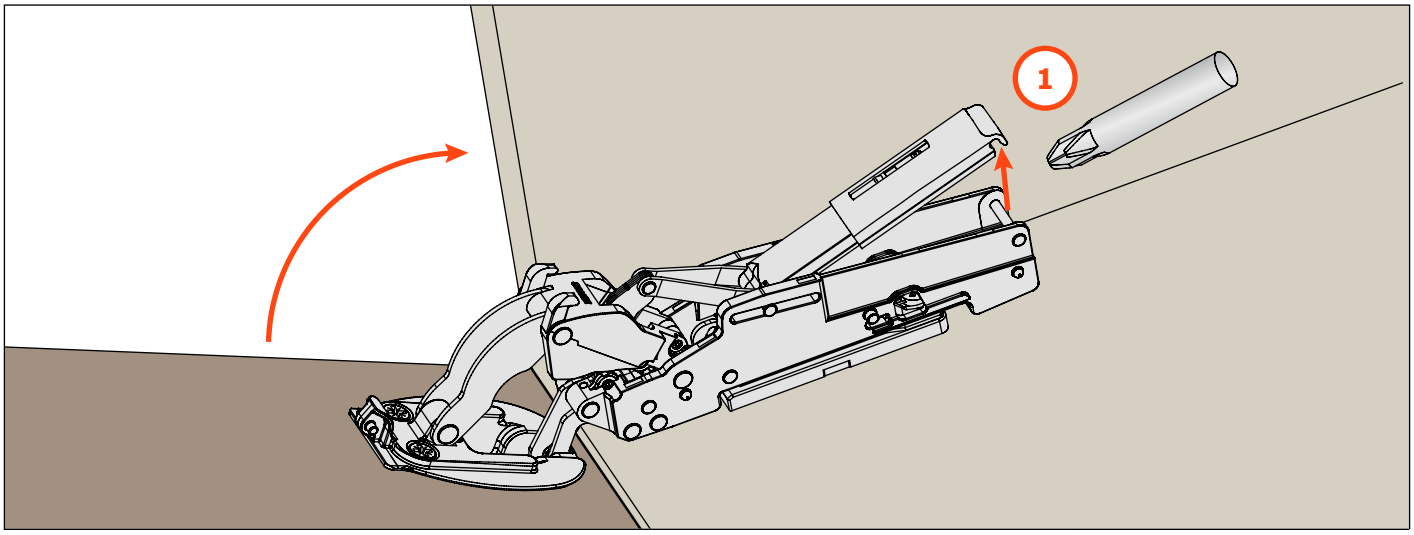

Desenganchar la parte anterior Smove

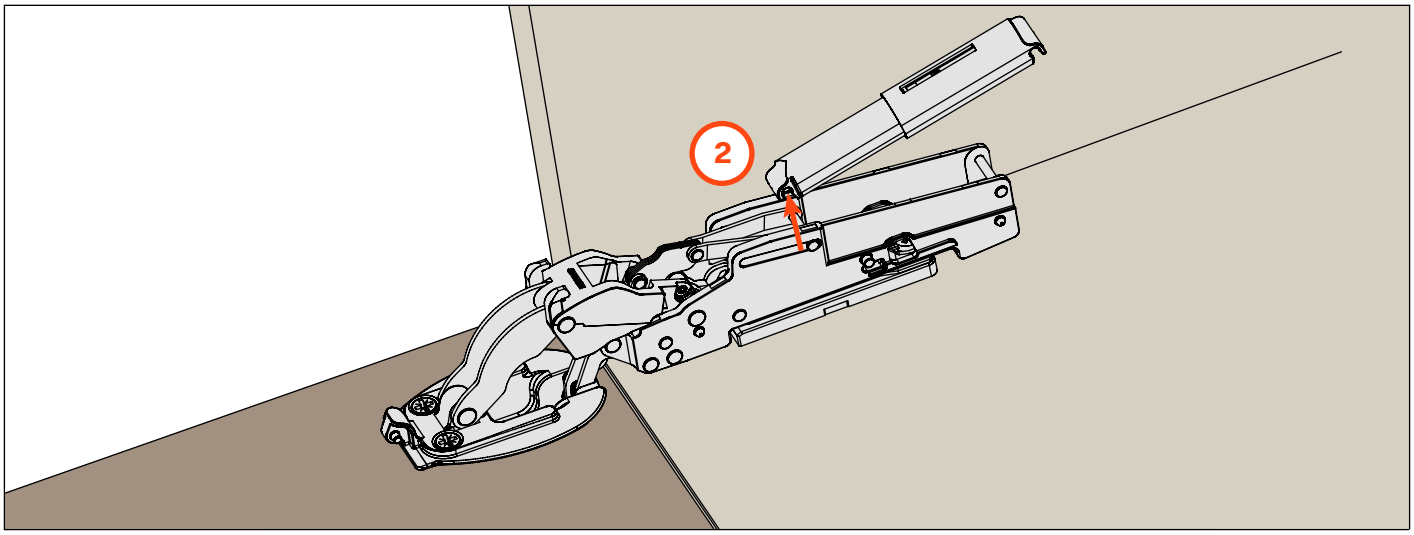

Desatornillar el tornillo de seguridad

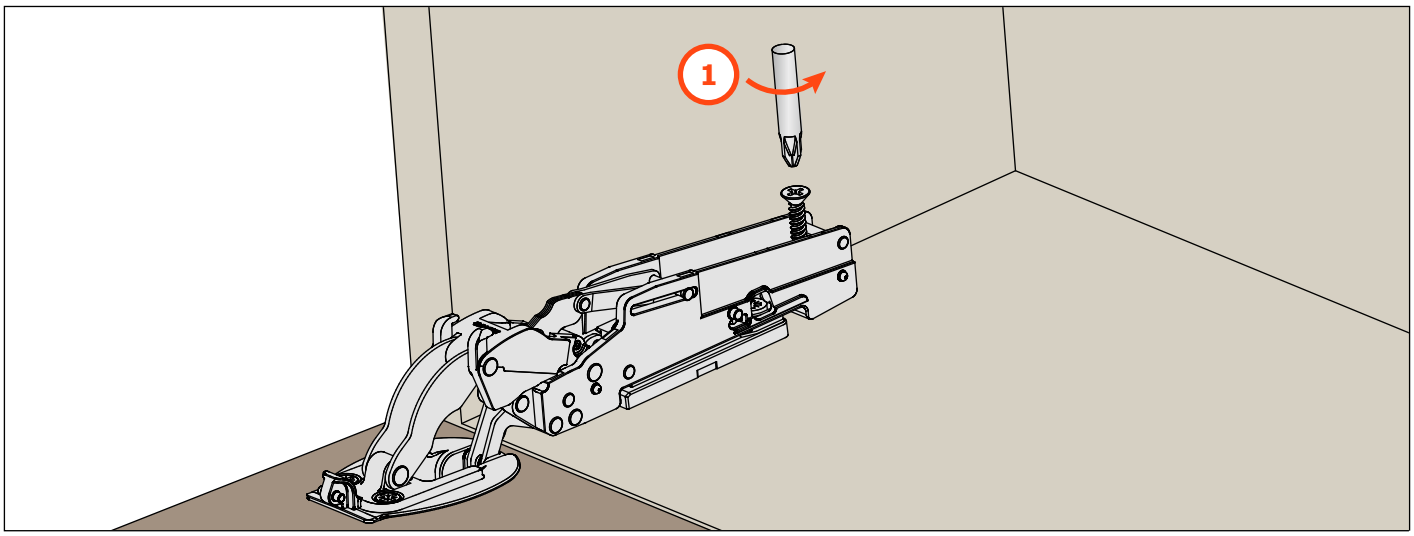

Desenganchar la bisagra de la base utilizando un destornillador

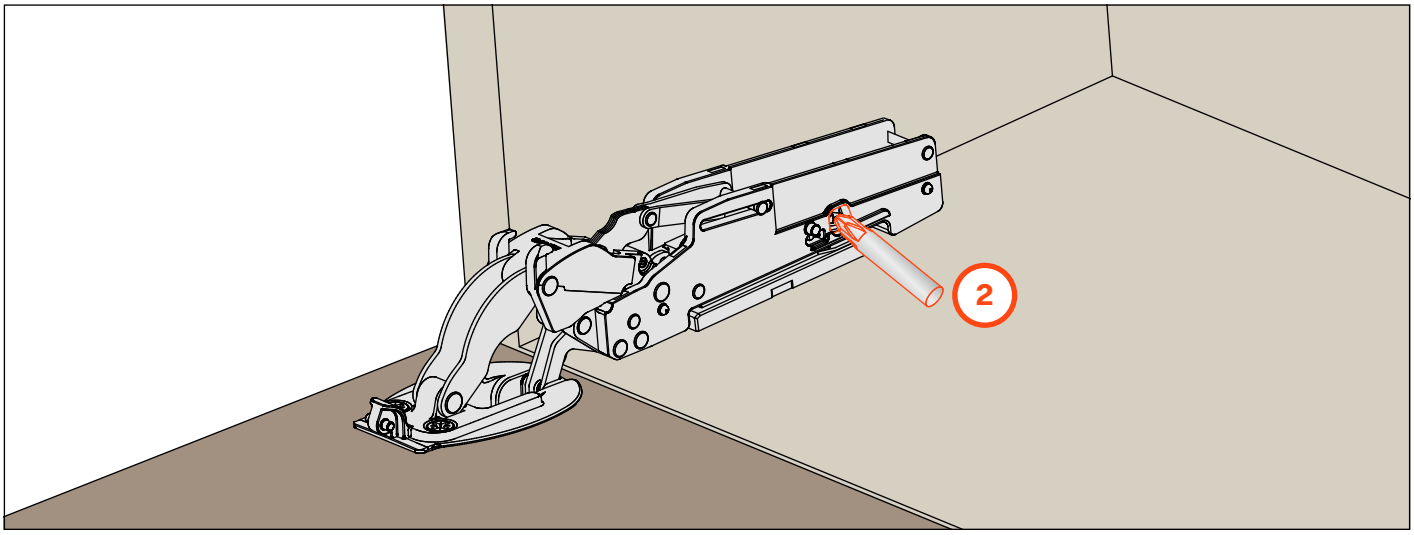

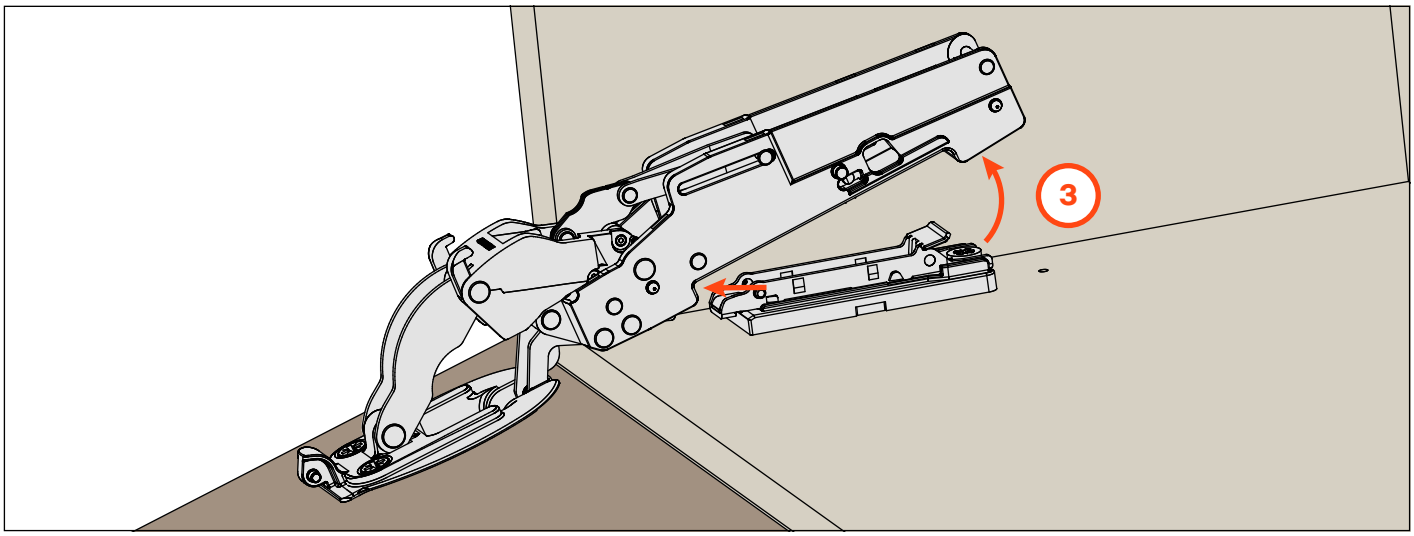

Pacta

Acabados tapas de cobertura

SRX B78A1XXXNF

Blanco

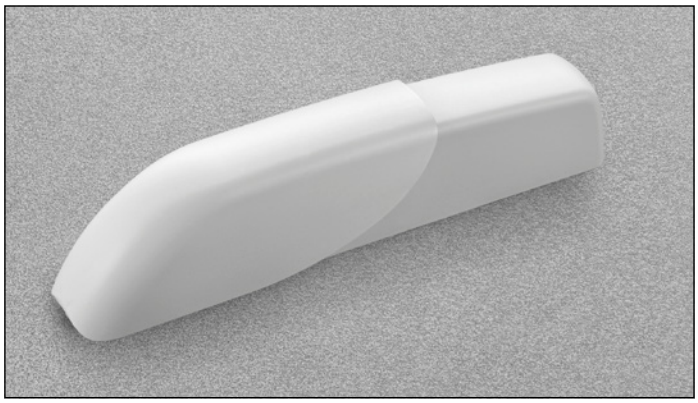

SRXB78AQXXXNF

Blanco brillante

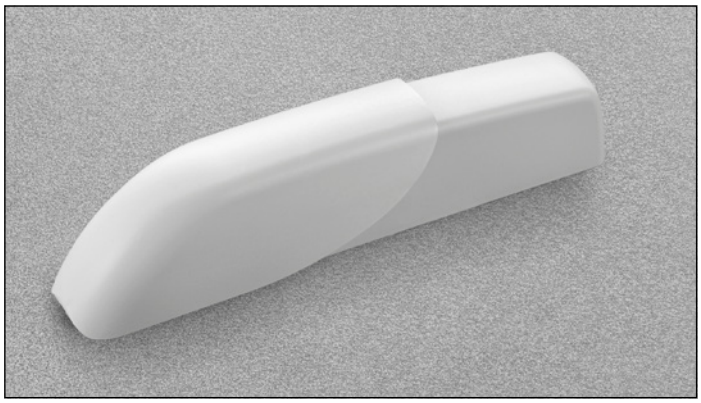

SRXB78AIXXXNF

Acero Inox

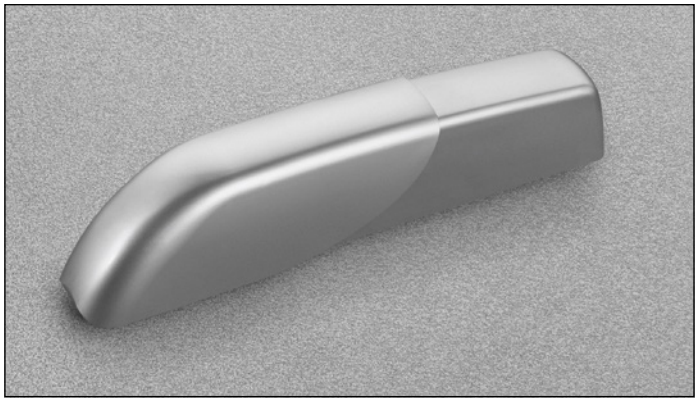

SRXB78AMXXXNF

Gris

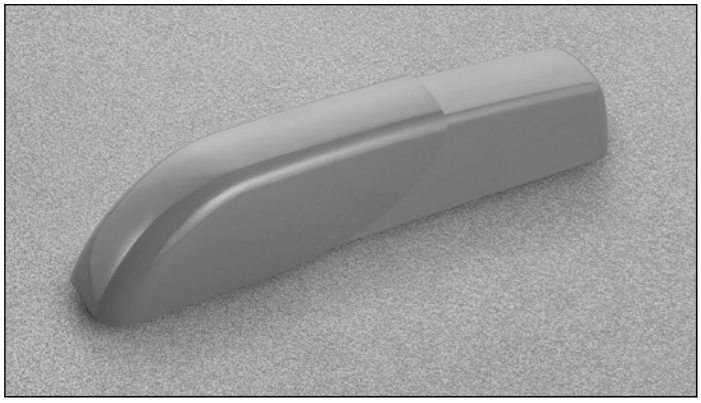

SRXB78ACXXXNF

Champán

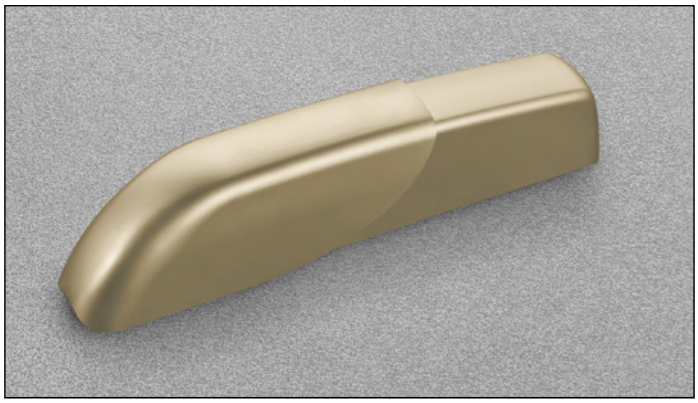

SRXB78A0XXXNF

Metal black satinado

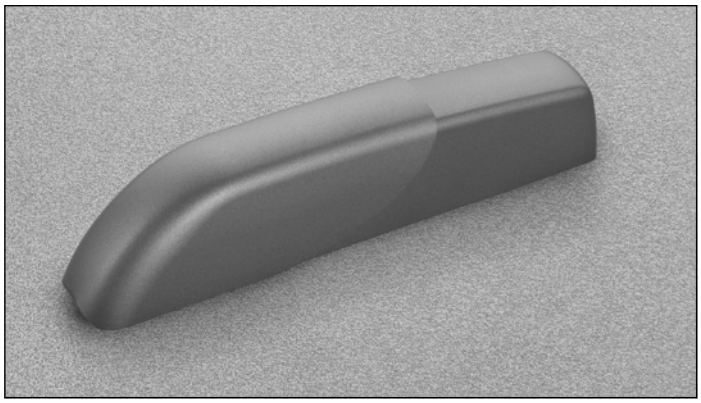

SRXB78ANXXXNF

Metal black brillante



Acabados tapas de cobertura bisagra central

FRCK59RXXX1
Blanco

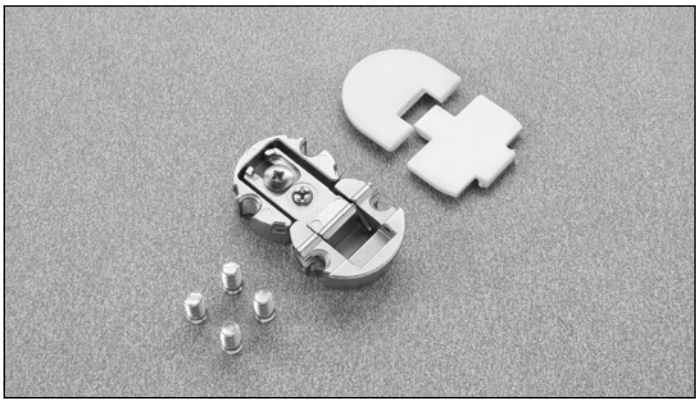

FRCK59RXXXQ
Blanco brillante

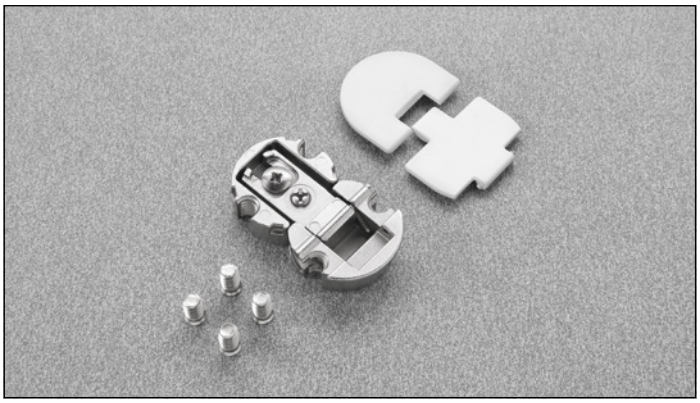

FRCK59RXXXI
Acero Inox

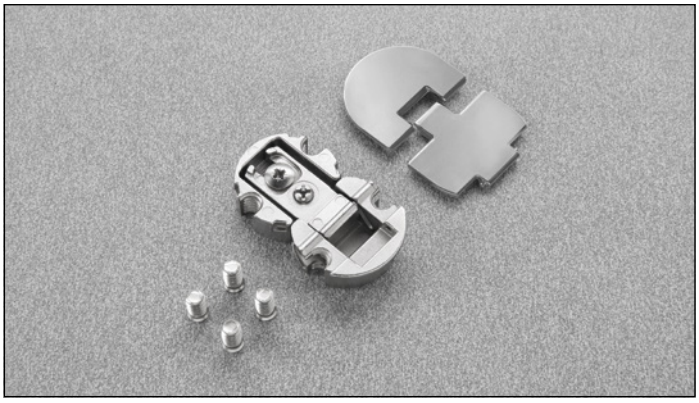

FRCK59RXXXM
Gris

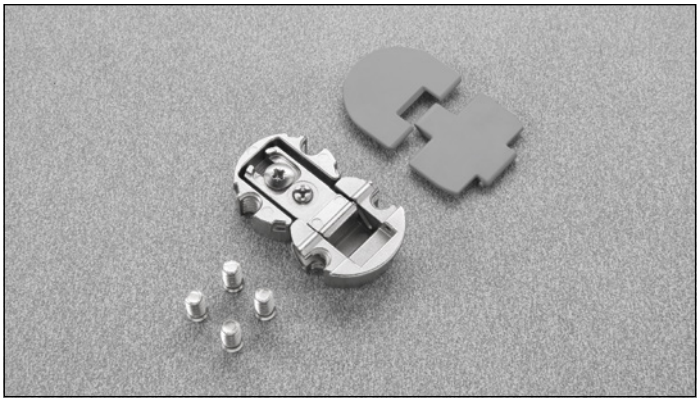

FRCK59RXXXC
Champán

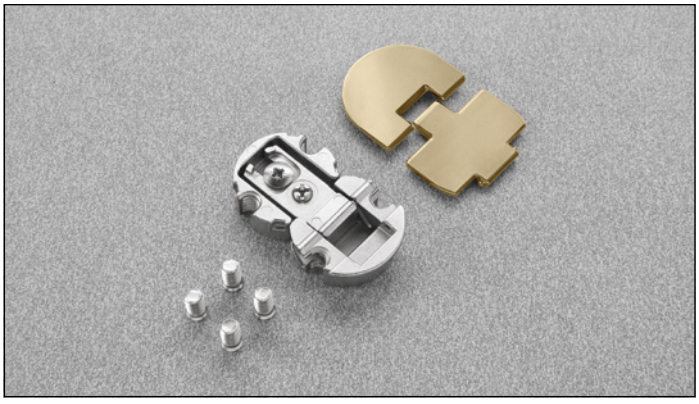

FRCK59RXXX0
Metal black satinado

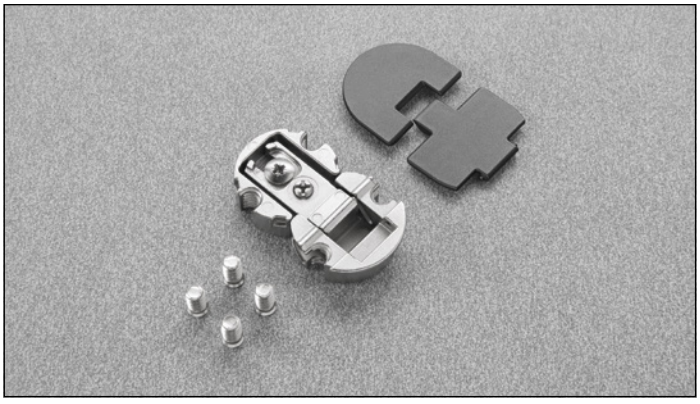

FRCK59RXXXN
Metal black brillante

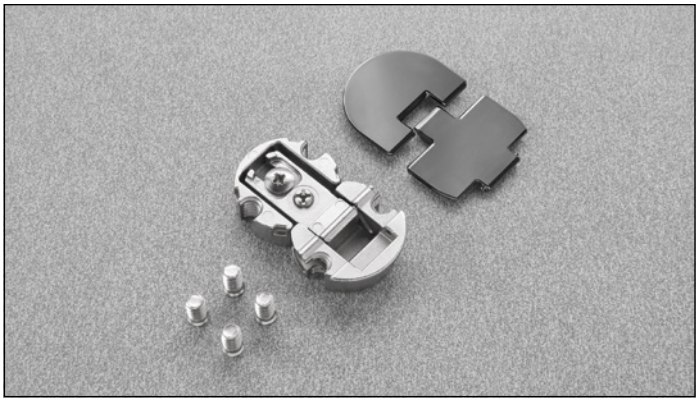

Bisagras	Artículo	Embalaje	Embalaje Pallets
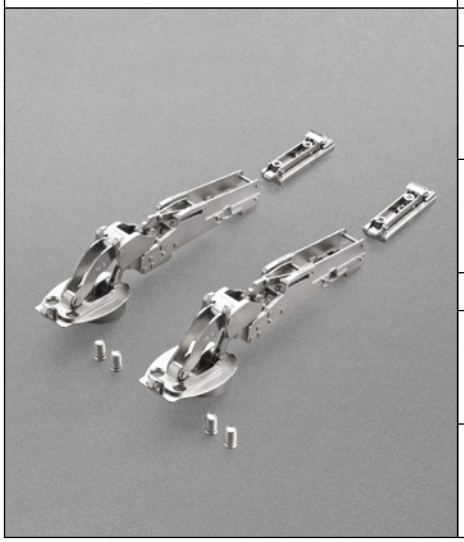	**CIERRE AMORTIGUADO** **Acabado en níquel** **FRBLFEX_SN9** **Código fuerza Smove** → **páginas 22 y 23** **ABERTURA PUSH** **Acabado en níquel** **FRBLFEP_SN9** **Código fuerza Smove** → **páginas 22 y 23**	**CAJITA** 1 bisagra para lado derecho 1 bisagra para lado izquierdo • 2 bases • 2 Smove • Incluye tornillos de fijación **CAJA** 8 cajitas	192 Cajas

Tapas de cobertura	Artículo	Embalaje	Embalaje Pallets
	**SRXB78A_XXXNF** **Color tapa de copertura Página16**	**CAJITA** 2 tapas de cobertura **CAJA** 8 cajitas	192 Cajas

Bisagra central	Artículo	Embalaje cajas	Embalaje Pallets
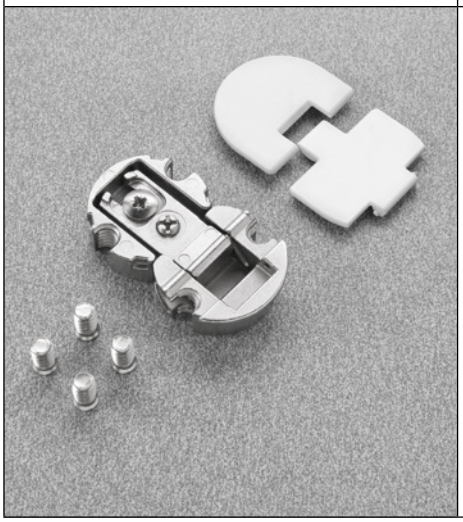	**FRCK59RXXX_** **Color tapa de copertura Página17** Aconsejada para muebles de ancho superior a 900 mm	45 bisagras • 45 tapas de cobertura lado puerta • 45 tapas de cobertura lado mueble • Tornillos de fijación incluídos	36 Cajas

Bisagras	Artículo	Embalaje	Embalaje Pallets
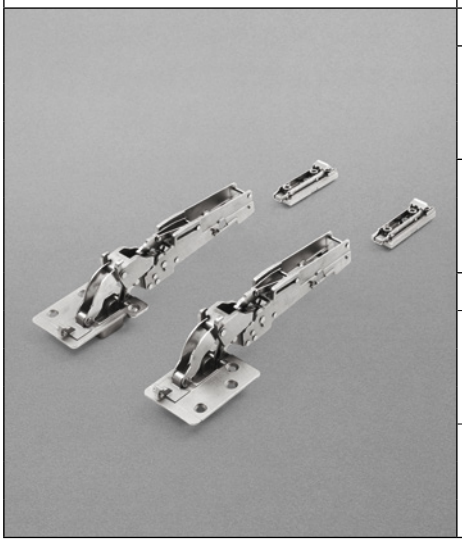	**CIERRE AMORTIGUADO** **Acabado en níquel** **FRBZFEX_SN9** **Código fuerza Smove** → **páginas 22 y 23** **Acabado en titanio** **FRBZFEX_SN6** **Código fuerza Smove** → **páginas 22 y 23** **ABERTURA PUSH** **Acabado en níquel** **FRBZFEP_SN9** **Código fuerza Smove** → **páginas 22 y 23** **Acabado en titanio** **FRBZFEP_SN6** **Código fuerza Smove** → **páginas 22 y 23**	**CAJITA** 1 bisagra para lado derecho 1 bisagra para lado izquierdo • 2 bases • 2 Smove • Incluye tornillos de fijación **CAJA** 8 cajitas	192 Cajas

Tapas de cobertura	Artículo	Embalaje	Embalaje Pallets
	**SRXB78A_XXXNF** **Color tapa de copertura Página16**	**CAJITA** 2 tapas de cobertura **CAJA** 8 cajitas	192 Cajas

Pacta

Accesorios para marco de aluminio



Escuadras de fijación para el ensamblaje del marco de las puertas y la fijación de la bisagra.

Artículo	Descripción	Embalaje
DRZ4BSFV04	Para marco de aluminio de 48 mm	Cajas con 25 bolsas • 1 bolsa contiene: 4 escuadras y tornillos de fijación niquelados y titanio



Perfil de aluminio.

Artículo	Embalaje	Dimensiones
DRZ4LP300P	10 Barras de aluminio anodizado	3 metros
DRZ4LP300T	10 Barras titanio	3 metros

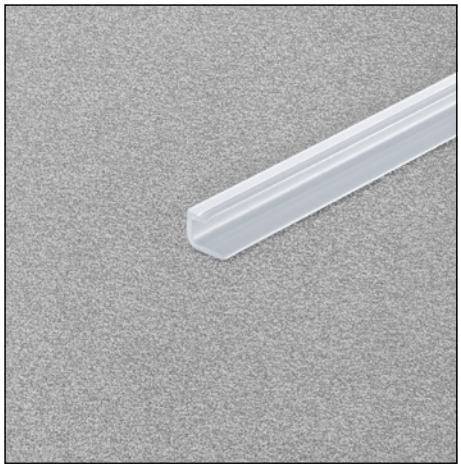

Junta para vidrio

Artículo	Embalaje	Longitud
DRZXAG3000T	100 tiras	3 metros

Montaje de puerta con marco de aluminio

D = cobertura
LV = espacio interior del mueble
L = ancho de la puerta
H = alto de la puerta

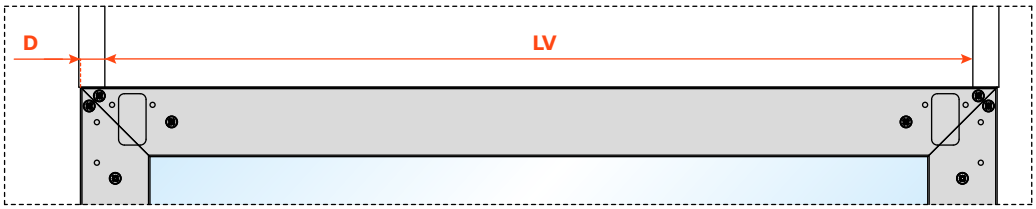

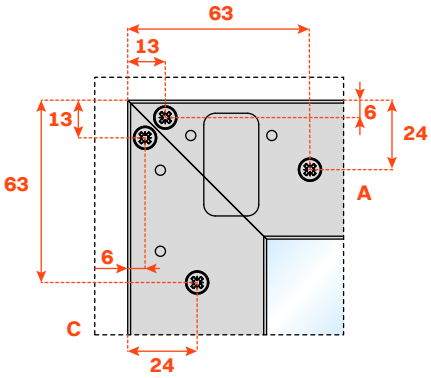

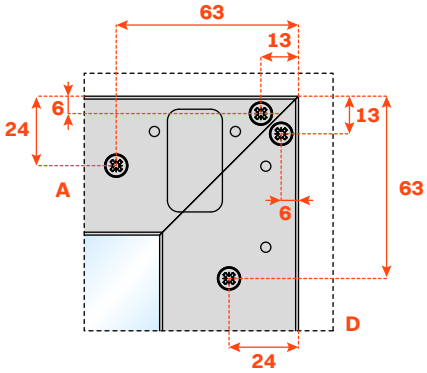

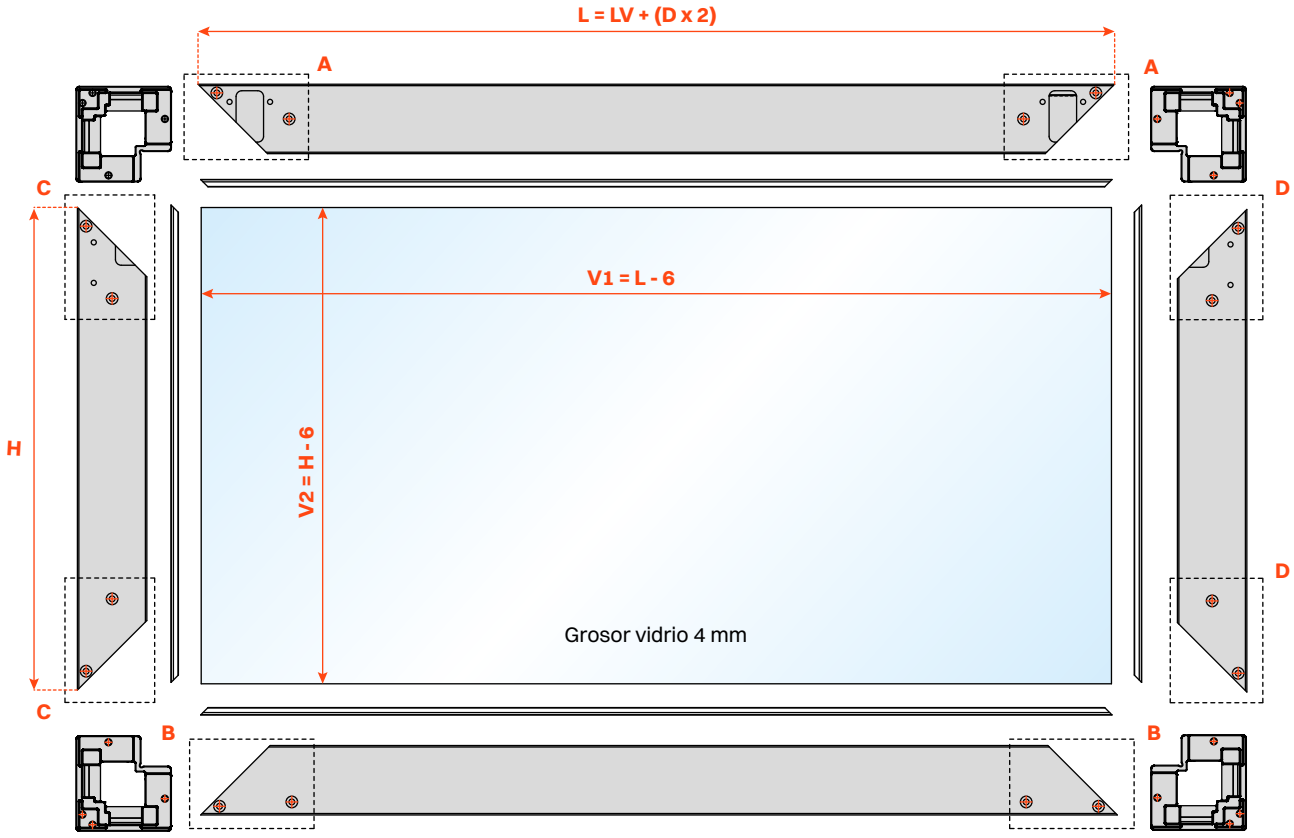

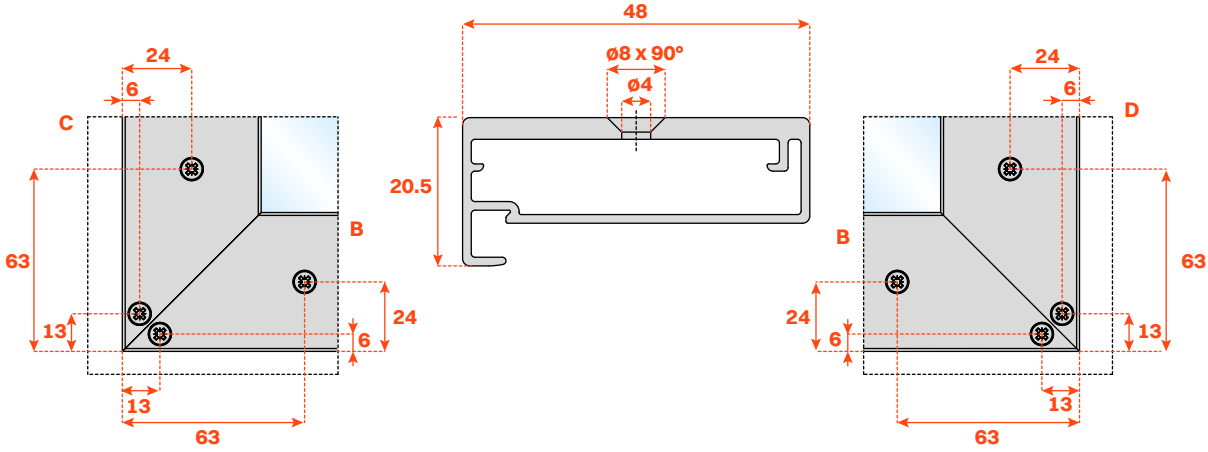

Tablas para la elección del sistema a utilizar en base al peso y a la medida de la puerta.
Se aconseja hacer siempre una prueba práctica de montaje para verificar la aplicación.

DRBWXXYXI





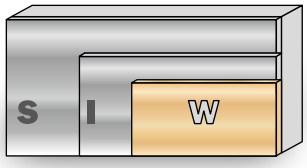

Para puertas hechas con materiales particularmente ligeros, puede utilizarse un solo Smove.

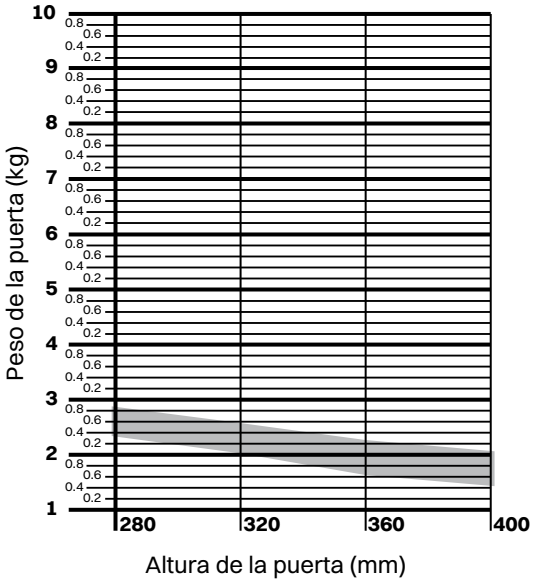

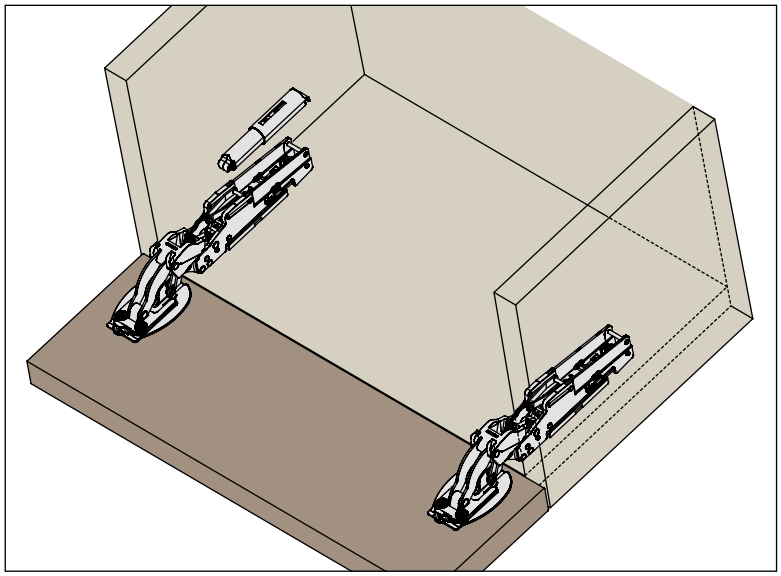

DRBWXXYXI





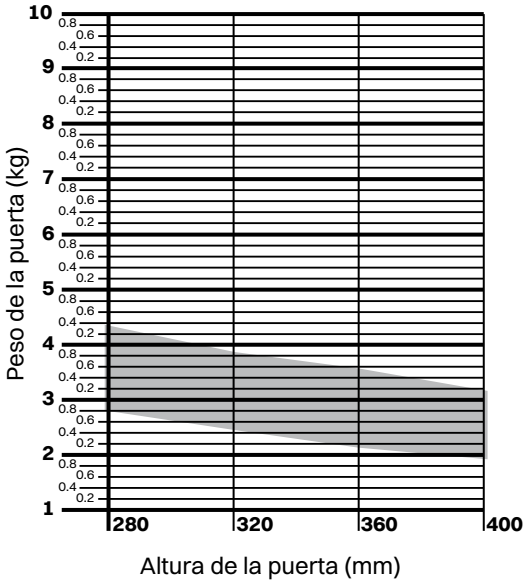

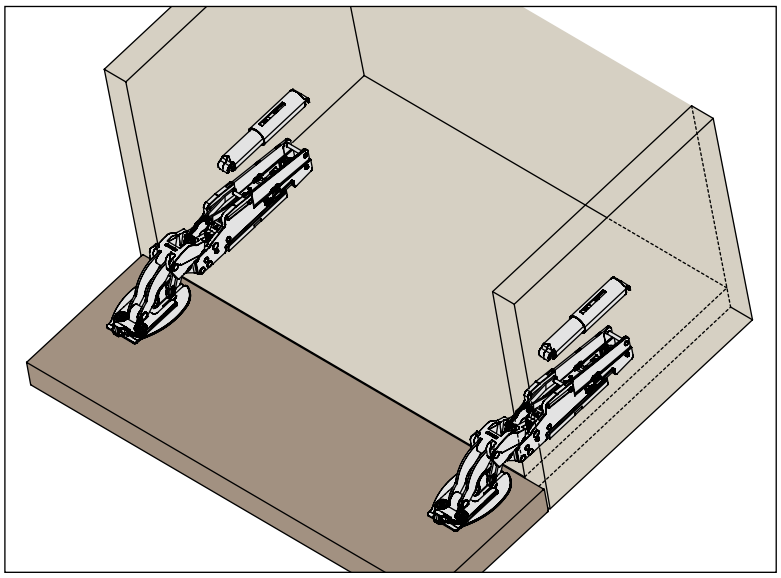

DRBIXXYXI





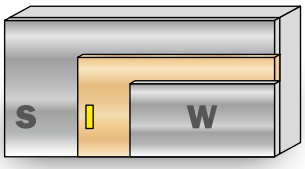

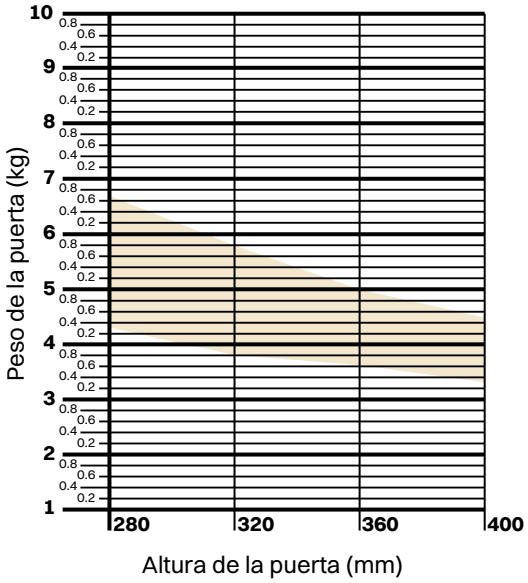

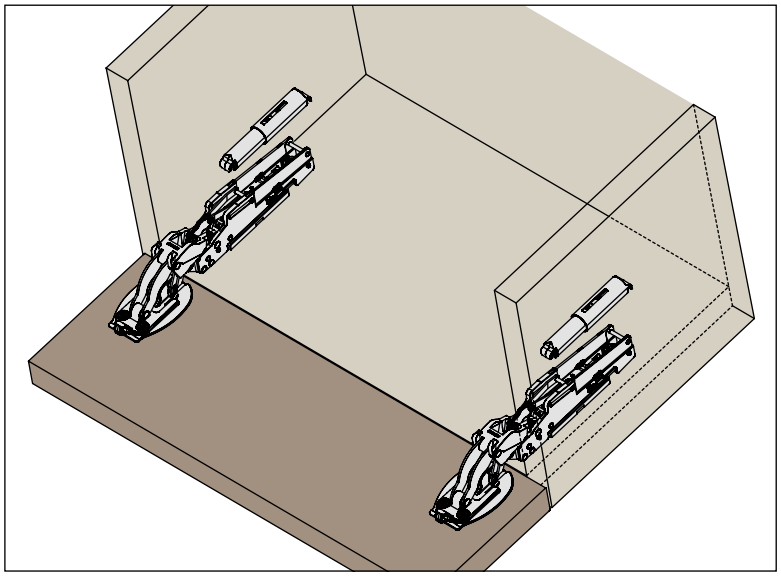

DRBSXXYXI





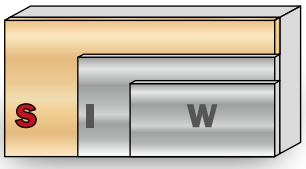

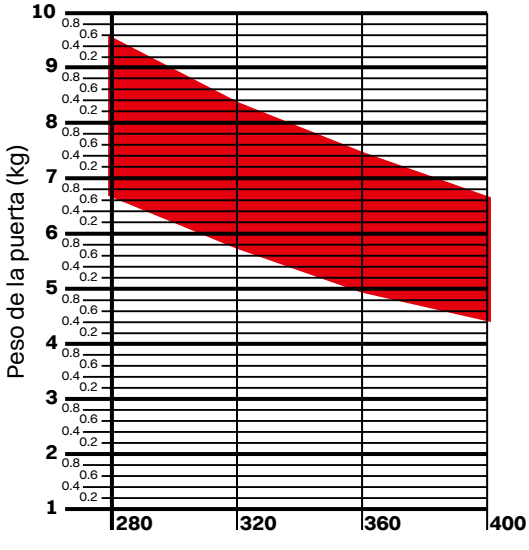

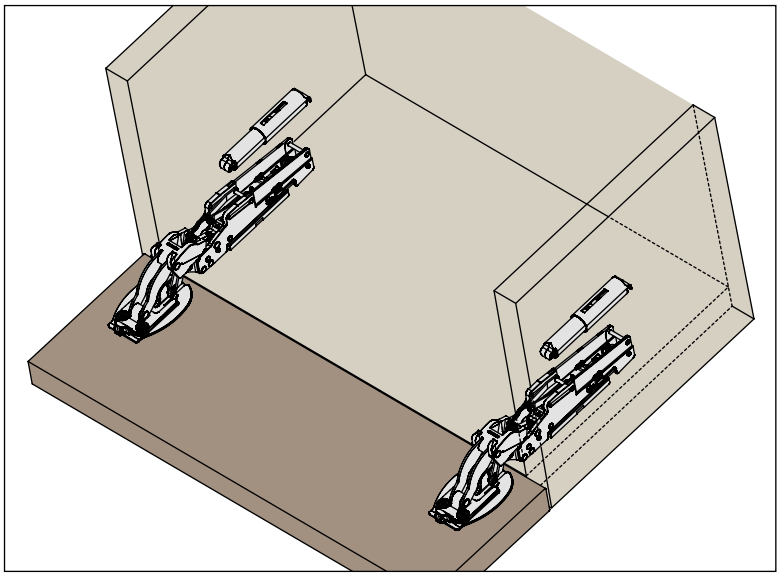


MOOD
An intimate look



Push magnetico

Push magnetico

Pulsador magnético y contrapulsadores

DPMSNB - beige

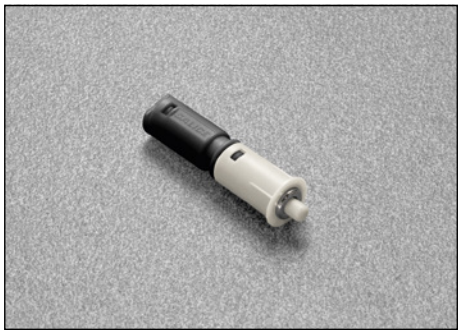

DPMSNG - gris



Pulsador.
Ø 10 mm, longitud 40 mm.

Embalajes
Cajitas 250 piezas
Cajas 1.500 piezas

DPASNB - beige



DPASNG - gris

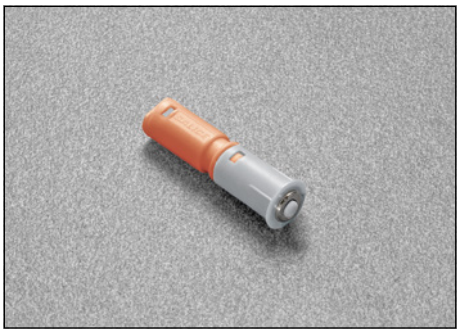

Pulsador magnético para aumentar la fuerza de retención.
Se tiene que utilizar siempre en combinación con el DPM.
La posición aconsejada del DPM va en relación con el punto de presión sobre la puerta; la del DPA es indiferente.
Ø 10 mm, longitud 40 mm.

Embalajes
Cajitas 250 piezas
Cajas 1.500 piezas

DP39XXG



Contrapulsador magnético regulable.
Ø 16.6 mm.

Embalajes
Cajitas 250 piezas

DP28SN9



Contrapulsador para insertar.
Ø 11,5 mm.

Embalajes
Cajitas 250 piezas

DP38XX91

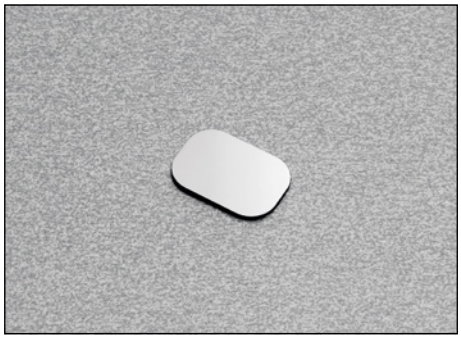

Contrapulsador con adhesivo.
20x14 mm.

Embalajes
Cajitas 250 piezas

Aplicación del pulsador de encaje

Taladrar un agujero de 10 mm de diámetro y por lo menos de 40 mm de profundidad en el techo, lateral o base del mueble.
Insertar el pulsador en el agujero del mueble.

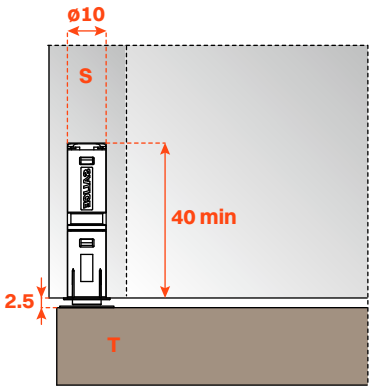

Contrapulsador regulable para insertar

El contrapulsador DP39 tiene en su interior un imán que, junto con el del pulsador DPM, garantiza un aumento de la retención del 30%, evitando así aberturas accidentales.

Para puertas con marco de aluminio recomendamos utilizar un adhesivo de poliuretano mono componente de baja expansión.

Para la aplicación es necesario taladrar un agujero en la puerta de Ø 15 mm y profundidad 11 mm.

Regulable frontalmente desde -0,5 hasta + 2,5 mm

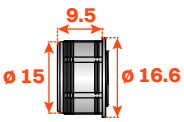



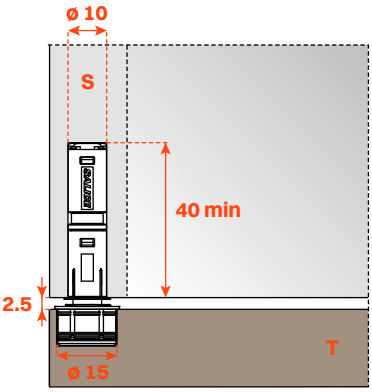

Contra cierre a insertar solo para puertas de madera.

Aplicar el contrapulsador al pulsador magnético.
Cerrar la puerta.
La punta del contrapulsador indicará donde insertarlo sucesivamente.
Reabrir la puerta e insertar a presión el contrapulsador.

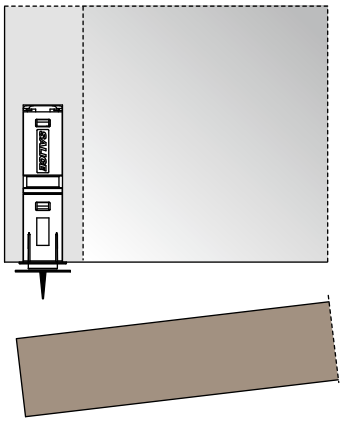

Contrapulsador con adhesivo

Aplicar el contrapulsador al pulsador magnético. Quitar la protección de la parte adhesiva.
Cerrar la puerta. El contrapulsador adhesivo está así posicionado sobre la puerta.
Reabrir la puerta y comprimir fuerte el contrapulsador para hacerlo adherir correctamente.

ATENCIÓN:
Para una correcta aplicación, al fin de asegurar una fijación óptima y duradera, se aconseja de atenerse a las siguientes indicaciones:

1 - Limpiar y desengrasar la superficie de la puerta donde se aplicará la plaquita;
2 - Quitar la protección de la parte adhesiva;
3 - Aplicar la plaquita en ambiente con temperatura ≥ 10° y manteniendo una presión de unos 10 - 15 segundos.

Después de pocos segundos de la aplicación, la plaquita será idónea para su uso.
Después de 24 horas se consigue la fijación máxima.

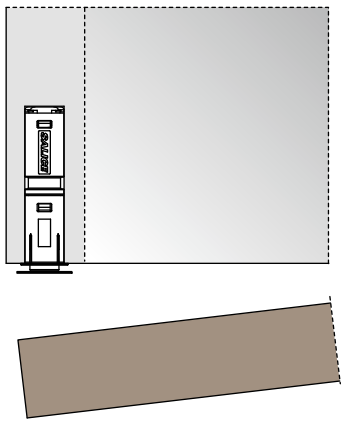

SEDES Y UNIDADES DE PRODUCCIÓN

ARTURO SALICE S.p.A.

SEDE PRINCIPAL
VIA PROVINCIALE NOVEDRATESE, 10
22060 NOVEDRATE (COMO) ITALIA
TEL. 031 790424 - FAX 031 791508
info.salice@salice.com
www.salice.com

ARTURO SALICE S.p.A.
VIA ARISTIDE MERLONI, 11
61036 COLLI AL METAURO (PU) ITALIA
TEL. 0721 899800
FAX 0721 897980
info.salice@salice.com
www.salice.com

BORTOLUZZI SISTEMI S.p.A.
VIA CADUTI 14 SETTEMBRE 1944, 45
32100 BELLUNO (BL) ITALIA
TEL. 0437 930866
FAX 0437 931442
info@bortoluzzi.com
www.salice.com

NUOVA ATIM S.r.l.
VIA IV NOVEMBRE, 52
20019 SETTIMO MILANESE (MI) ITALIA
TEL. 02 33503203
FAX 02 33516514
info@atimspa.com
www.atimspa.com

VILLES S.r.l.
VIA CASTOLDI, 6/8
20090 TREZZANO SUL NAVIGLIO (MI) ITALIA
TEL. 02 4452083
FAX 02 4452838
info@villes2000.com
www.villes2000.com

FILIALES

DEUTSCHE SALICE GMBH
RUDOLF DIESEL STR. 10
74382 NECKARWESTHEIM
TEL. 07133 9807-0
FAX. 07133 9807-16
info.salice@deutschesalice.de
www.salice.com

DEUTSCHE SALICE GMBH
VERKAUFSBÜRO NORD
RINGSTRASSE 36/A30 CENTER
32584 LÖHNE
TEL. 05731 15608-0
FAX. 05731 15608-10
vknord@deutschesalice.de
www.salice.com

SALICE UK LTD.
KINGFISHER WAY
HINCHINGBROOKE BUSINESS PARK
HUNTINGDON CAMBS PE 29 6FN
TEL. 01480 413831
FAX. 01480 451489
info.salice@saliceuk.co.uk
www.salice.com

SALICE FRANCE S.A.R.L.
285 RUE DE GOA ZAC LES 3 MOULINS
06600 ANTIBES
TEL. 0493 330069
FAX. 0493 330141
info.salice@salicefrance.com
www.salice.com

SALICE ESPAÑA, S.L.U.
C/ AIGUAFREDA 4, P.I. AMETLLA PARK
08480 L'AMETLLA DEL VALLÈS (BARCELONA)
TEL. 0034 938 46 88 61
info.salice@saliceespana.es
www.salice.com

SALICE PORTUGAL UNIP. LDA
SHOWROOM:
TV SÁ E MELO 161 FA
4470-116 MAIA - PORTO
TEL: 00351 224 154 221
Info@saliceportugal.pt
www.salice.com
ARMAZÉM:
VIA ROTA DOS MÓVEIS I 399
4585-325 GANDRA

SALICE CHINA (SHANGHAI) CO. LTD.
RM 602, 6/F, TOWER 1,
3688 YINGGANG DONG ROAD
QINGPU DISTRICT
201703 SHANGHAI, CHINA
TEL. 021 3988-9880
info.salice@salicechina.com
www.salicechina.com

SALICE INDIA PVT. LTD.
1001 & 1002, 10TH FLOOR,
CENTRUM, PLOT NO. C-3,
OPP. WAGLE PRABHAG SAMITI OFFICE,
MIDC AREA, WAGLE INDUSTRIAL ESTATE,
THANE - 400604, MAHARASHTRA
TEL. 022 20812050
info@saliceindia.com
www.salice.com

SALICE CANADA INC.
3500 RIDGEWAY DRIVE,
UNIT#1
MISSISSAUGA, ONTARIO, L5L 0B4
TEL. 905 820 8787
FAX. 905 820 7226
info.salice@salicecanada.com
www.salicecanada.com

SALICE AMERICA INC.
2123 CROWN CENTRE DRIVE
CHARLOTTE NC. 28227
TEL. 704 841 7810
FAX. 704 841 7808
info.salice@saliceamerica.com
www.saliceamerica.com

Se reserva el derecho de modificar las especificaciones técnicas.

ARTURO SALICE S.p.A.

SEDE PRINCIPAL

VIA PROVINCIALE NOVEDRATESE, 10
22060 NOVEDRATE (COMO) ITALIA
TEL. 031 790424 - FAX 031 791508

info.salice@salice.com
www.salice.com

Contenidos digitales

D0CASA012SPA Ed. 08 - 02/2026